Maße und Daten Filtergehäuse Pro

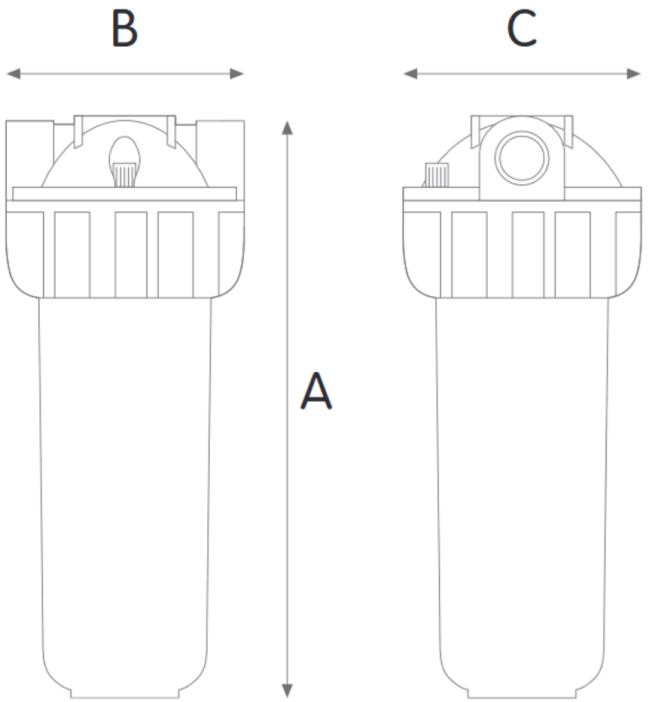

Technische Daten	
Anschlussgewinde	½“ Innengewinde BSP
Filterkopf	PP
Filtertasse	SAN-PP
Filtermutter	PP
O-Ring Dichtung	NBR 70 Sh
Arbeitsdruck	8 bar
Berstdruck	20 bar
Arbeitstemperatur	3 bis 40°C
Durchfluss ohne Einsatz	65l/m bei ½“ G
Lebensdauer	220.000 Liter bei 0-6bar
Filtereinsatz	10“ x 2,5“

Kennzeichnung	Abmaße
A ohne Wandhalterung	305mm
A mit Wandhalterung	365mm
B	120mm
C	120mm

AFT pure water solutions

Konformitätserklärung

Der Hersteller,

AFT GmbH & Co. KG
Ostringstraße 10
D-90574 Roßtal

erklärt in alleiniger Verantwortung, dass das folgende
Produkt einschließlich Ihrer Komponenten,

Typ: Filtergehäuse Serie PRO

allen einschlägigen Anforderungen der folgenden Richtlinien und Verordnungen erfüllen:

RoHS-Richtlinie 2011/65/EU und der Erweiterung 2015/863/EU
IEC 62321-4:2013+AMD1:2017, IEC 62321-5:2013, IEC 62321-7-2:2017, IEC 62321-6:2015
sowie IEC 32321-8:2017
RoHS-Richtline 2011/10/EU/ IEC 60335-1.2.3
Druckgeräterichtlinie 2014/68/EU

Das Produkt kann für Lebensmittel (Getränke, Kochen usw.) verwendet werden, um es dem Benutzer dieser Materialien oder Artikel zu ermöglichen, die einschlägigen Gemeinschaftsvorschriften einzuhalten.
Wir erklären, dass die Produkte alle wesentlichen Sicherheits- und Umweltanforderungen erfüllen.

Ort, Datum: Roßtal, den 01.02.2018

Unterzeichner und Angaben zum Unterzeichner: Holger Michelbach, Geschäftsführer

Unterschrift: