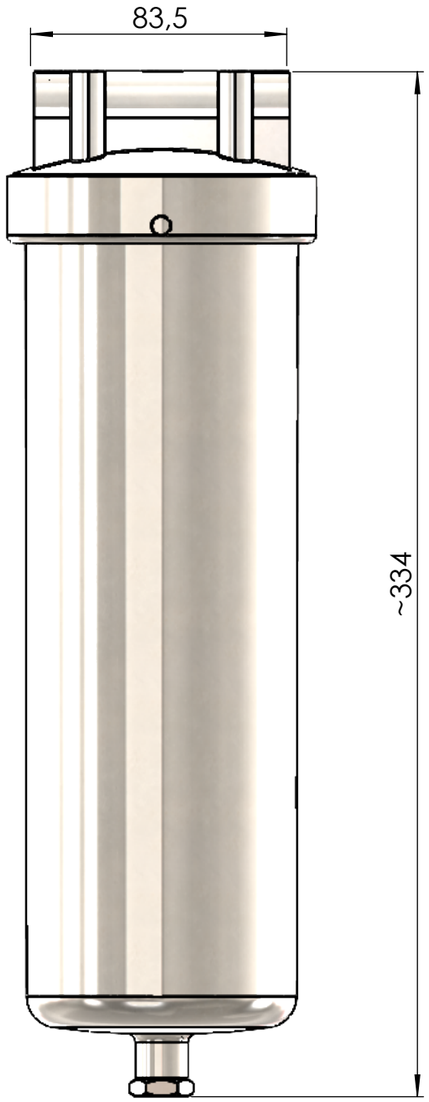

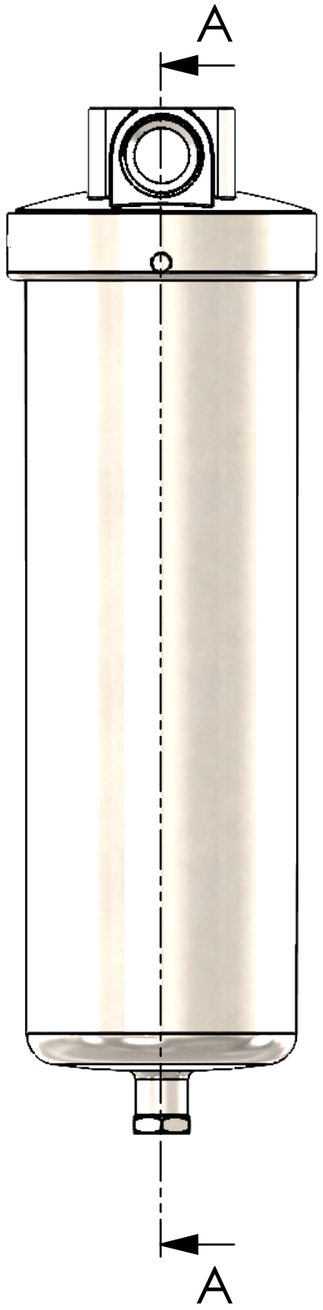

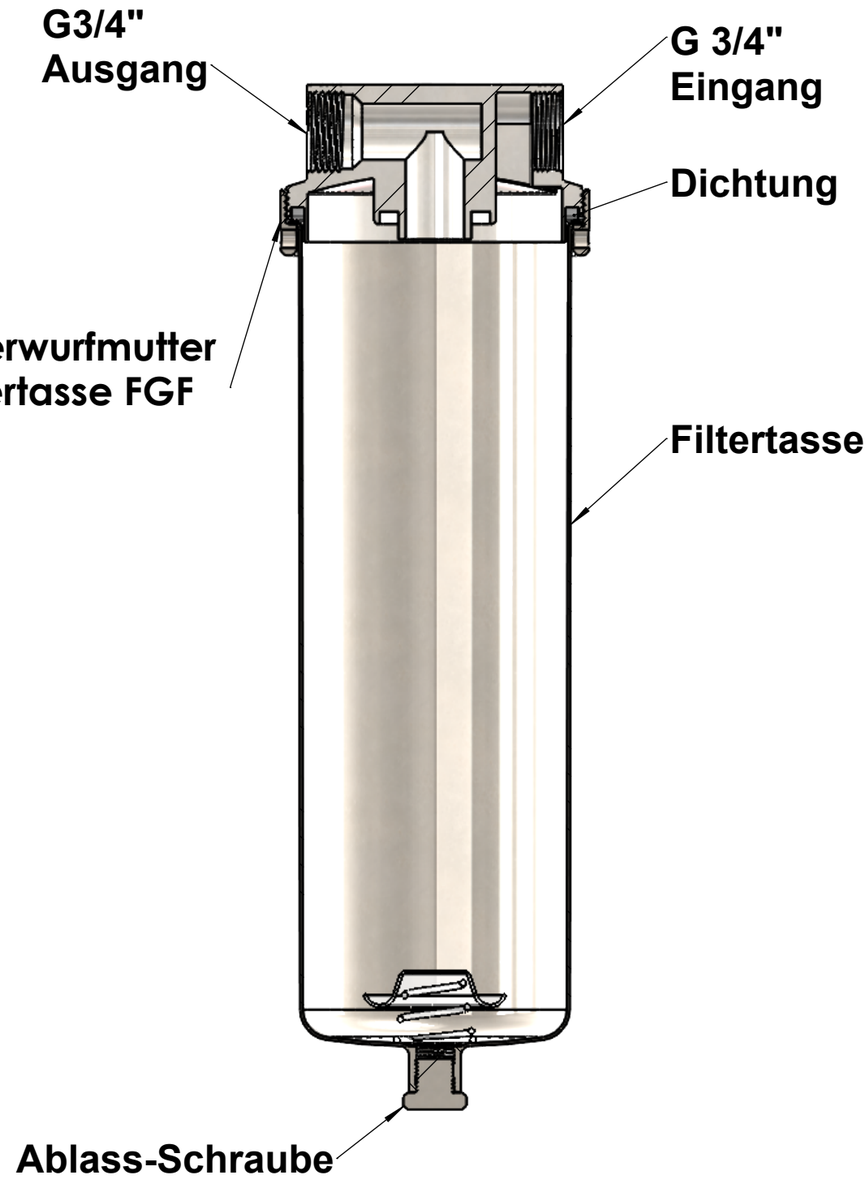

SCHNITT A-A

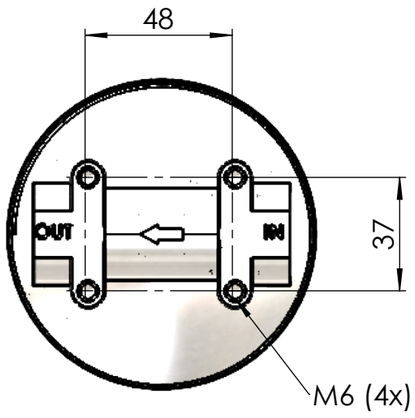

Allgemeintoleranzen DIN ISO 2768-1m Tolerierung DIN ISO 8015					
bis 6	über 6 bis 30	über 30 bis 100	über 100 bis 300	über 300 bis 1000	über 1000 bis 2000
±0,1	±0,2	±0,3	±0,3	±0,5	±1,2
für Geradheit und Ebenheit ISO 2768 Toleranzkl. K					
±0,05	±0,1	±0,2	±0,4	±0,6	±0,8
für Rechtwinkligkeit ISO 2768 Toleranzkl.- K					
0,1	0,3	0,4	0,6	0,8	1

Schutzvermerk nach DIN 34 beachten!

AFT GmbH & Co.KG

Teilecharakter: x

Werkstoff: 1.4404

Wenn ohne Angabe:
Kanten: Gratfrei R -0,2
Oberfläche: DIN ISO 1302 Reihe 2 Rz 50

Maschinentyp: Wasserfilter V4A

Regalnr.

	ÄNDERUNG	Datum	Name
i			
h			
g			
f			
e			
d			
c			
b			
a			

Gezeichnet		
Geprüft		
Freigabe		
	Datum	Name

Maßstab: 1:2

A3

Artikel-Nr. Benennung

FGF 3/4 Zoll V4A

Prüfzeichnung
Montagezeichnung
Detailzeichnung